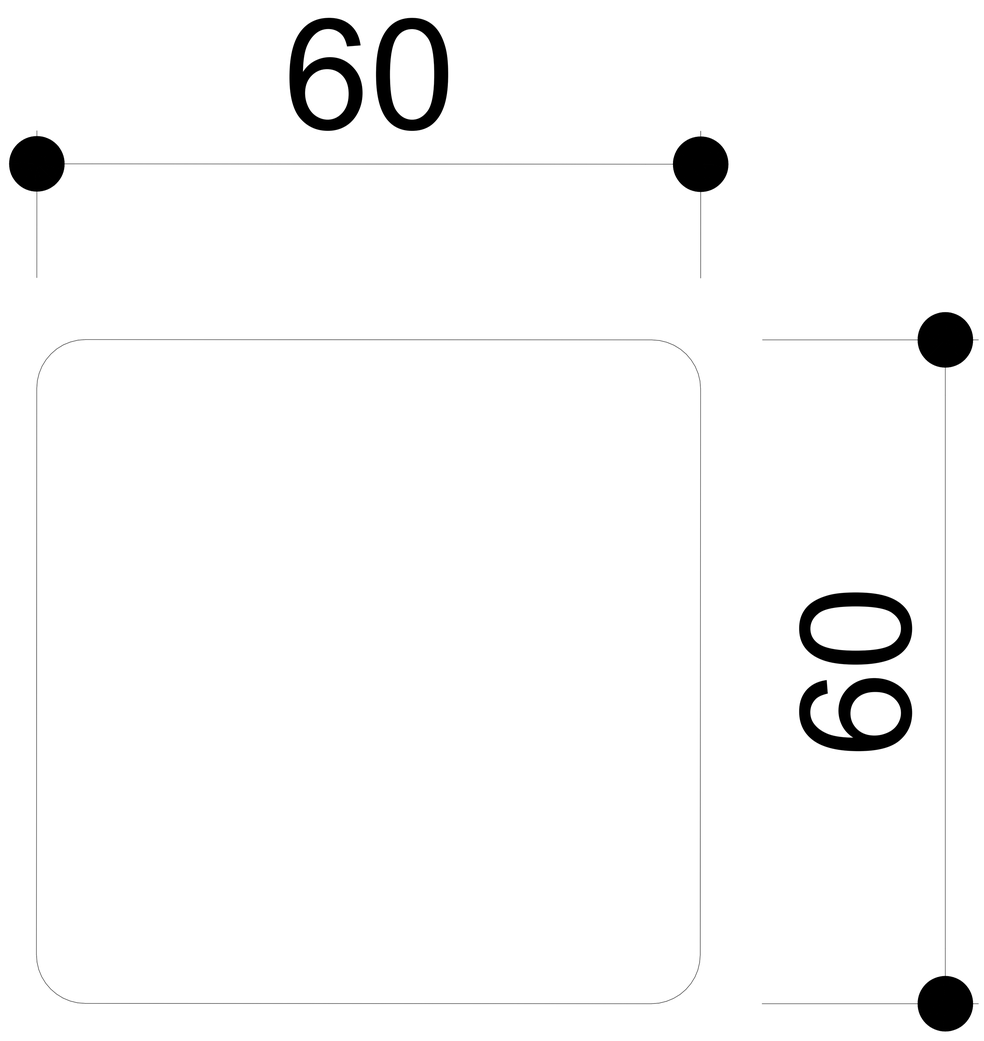
60
60

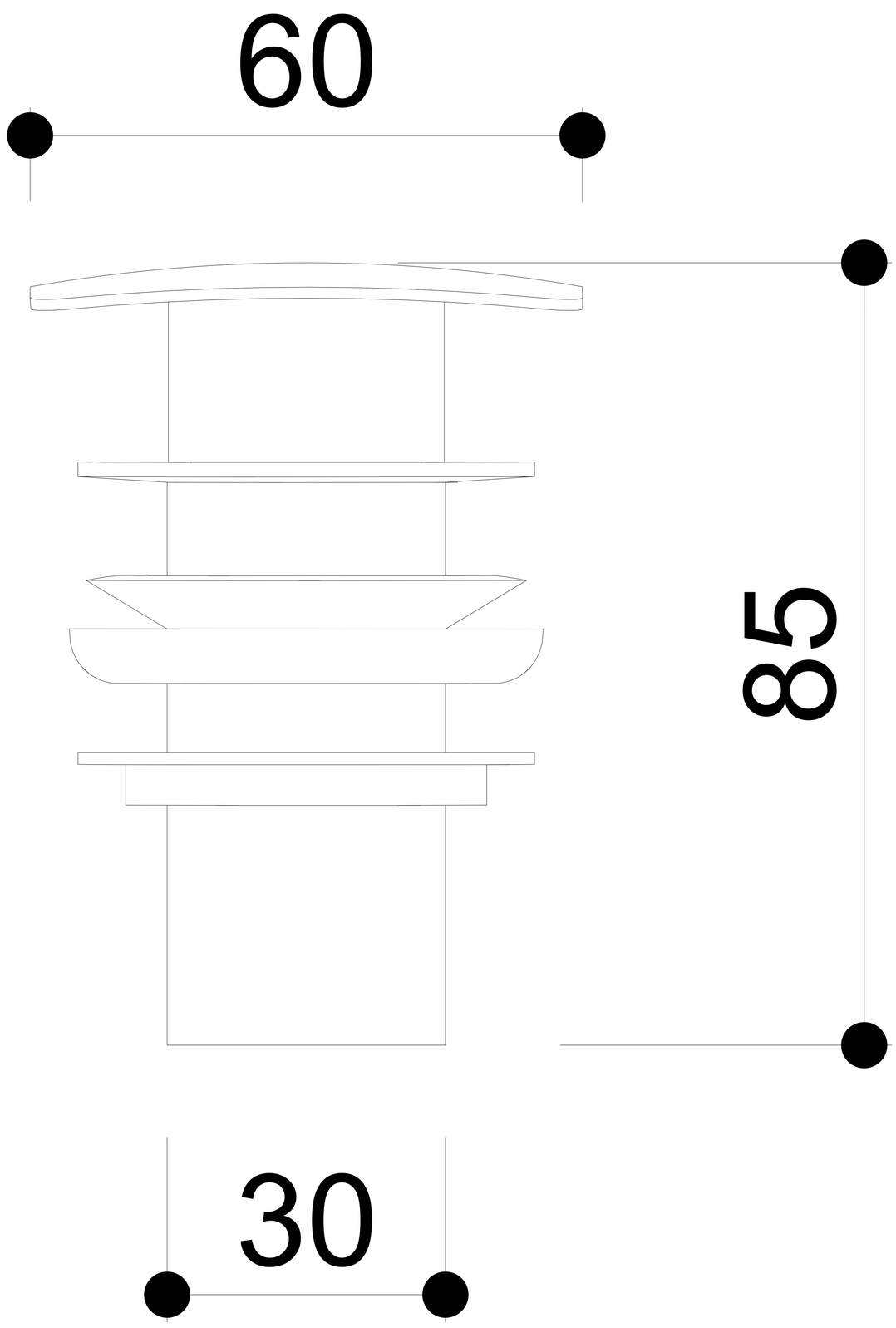
60
85
30